靠得住的硬实力

主要参数

产品型号		919F	920F	922F
整机重量（前后配重）	kg	14,365	15,476	16,722
整机重量 - 前桥	kg	3,735	4,415	4,592
整机重量 - 后桥	kg	10,630	11,020	11,748
前 / 后桥荷分配		30.5%/69.5%	28.6%/71.4%	28.1%/71.9%
整机尺寸 (基本)	mm	9,025X2,618x3,150	8,880X2,630x3,360	8,880X2,630X3,360
最大牵引力（f=0.75）	kN	≥83	≥85	≥93
最大前进车速	km/h	40	40	40
最大后退车速	km/h	25	25	25
发动机		上柴	上柴	上柴
发动机型号		SC7H190G4	SC7H200G4	SC9DF220G4
额定功率	kW	140	147	162
额定转数	rpm	2,200	2,200	2,200
排量	L	6.5	6.5	8.8
排放标准		国四	国四	国四
变速箱		杭齿	杭齿	杭齿
档位		前 6 后 3	前 6 后 3	前 6 后 3
平衡箱桥		山工机械	山工机械	山工机械
液压系统		负荷传感，比例优先，压力补偿	负荷传感，比例优先，压力补偿	负荷传感，比例优先，压力补偿
工作泵		变量柱塞泵	变量柱塞泵	变量柱塞泵
工作阀		比例优先，压力补偿	比例优先，压力补偿	比例优先，压力补偿
轮胎 *		有内胎斜交轮胎	有内胎斜交轮胎	有内胎斜交轮胎
层级 / 花纹		12，E3/L3	12，E3/L3	12，E3/L3
轮胎规格		17.5-25	17.5-25	17.5-25
轮辋规格		14.00/1.5	14.00/1.5	14.00/1.5
前桥偏摆角度	°	18±1	18±1	18±1
前桥摆动角	°	16±1	16±1	16±1
前桥最小的离地间隙	mm	630	630	630
前轮最大转向角	°	47.5±2.5	47.5±2.5	47.5±2.5
后桥摆角 - 前上		15°	15°	15°
后桥摆角 - 后上		25°	25°	25°
最大铰接角度	°	±20	±20	±20
最小转弯半径（前轮外侧）	m	≤7.8	≤7.8	≤7.8
铲刀浮动		标配	标配	标配
铲刀长度 **	m	4.0	4.0	4.3
选配工作装置		前推铲、后裂土器	前推铲、后裂土器	前推铲、后裂土器

* 基本型轮胎，有多种轮胎选择　** 有三种长度可以选择：3.7，4.0，4.3m　详情请咨询当地代理商

919F

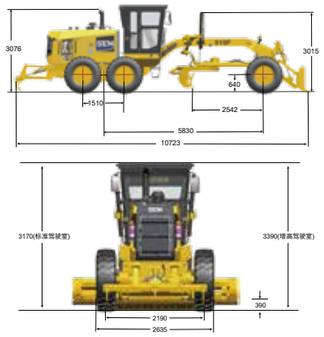

920F

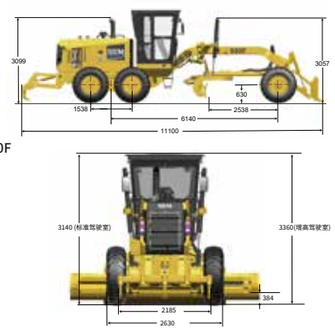

922F

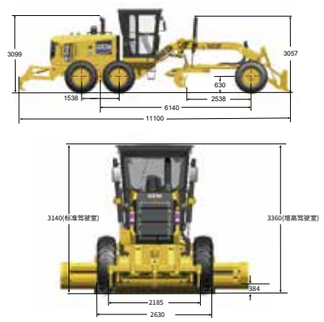

平地机

山工机械

919F/920F/922F

✔ 高效：比例优先，压力补偿，精准节能

✔ 可靠：进口液压件，卡特彼勒自制后桥，可靠耐用

获得中国非道路 国四 排放认证

卡特彼勒致力于帮助我们的客户建设一个更加美好、更可持续的世界

卡特彼勒（青州）有限公司

© 2022 卡特彼勒（青州）有限公司版权所有，山工机械、SEM、山工机械标志及相应徽标和商业外观，以及此处使用的企业和产品标识，均为卡特彼勒（青州）有限公司的商标，未经许可，不得使用。
产品不断更新，规格参数变更恕不另行通知，实际产品与样本图片可能略有不同，以实物为准。

设计版本号：2022 年 11 月

山工机械
卡特彼勒旗下品牌

销售服务热线：400-823-0000
www.semmachinery.com

产品特点

高效可靠 更用心 1

- 上柴发动机满足国家非道路机四阶段排放要求，增加 ECO 模式，更节能环保，整车优化桥荷比，牵引性能更佳
- 采用国际知名品牌变量柱塞泵 PPPC（比例优先、压力补偿）控制阀，功率按需分配，减少能量损耗和液压系统热量产生；流量按比例分配，多个复合动作可同时进行，施工效率高
- 变量柱塞泵与变速箱直连，传动效率高，降低车辆工作噪音，提升整车性能
- 标配铲刀浮动功能，降低工作难度和操作者工作强度，有效提高施工效率
- 升级的干燥器和储气包，优化整车制动性能，提高了制动系统安全性
- 大直径塑料风扇，风量大，冷却效果好，能更好地确保机器持续稳定工作；噪音更低，提高驾驶舒适性

操控自如 更舒心 2

- 驾驶室位于前车架上，视野佳，折腰动作时，也可清晰看到前轮内侧以及牵引架、齿圈、铲刀的位置，确保操作的安全性和准确性
- 负荷感应液压系统，提供精准的油缸速度，轻松实现精平整作业和精确控制
- 电液控制的七孔连杆机构，可自动实现一键换销，作业效率高；通过更换孔位可更好地调整铲刀与地面的角度，完成特殊作业
- 秉承卡特彼勒引领行业标准的操纵杆布局，行程和间距合适，操纵力小，驾驶员可单手操作多个操纵杆
- 宽敞驾驶室，机械式悬浮座椅，标配大功率空调和多个出风口，最大限度提高操作舒适性
- 前后可调的多功能仪表台，新式仪表盘，不反光，符合人机工程要求，提升驾驶体验

结实耐用 更放心 3

- 凸缘式箱型结构车架，确保连续高强度作业下的耐久性，延长结构件的使用寿命
- 前车架连续性上下板式结构，CAE 全局优化，确保一致性和高强度
- 牵引架是由两根方钢构成 A 形结构，耐久性和强度好，使用寿命长，故障率低
- 卡特彼勒自制后桥，四行星齿轮布置终传动，承载能力更强
- 标配加强的变速箱护板，为变速箱和尿素尾气处理罐提供全面保护
- 散热器整体安装采用悬浮式减震垫，保障恶劣颠簸工况下的可靠性；可选配 50°C 高温包，适用于高温地区

维保便捷 更贴心 4

- 可拆卸的牵引架连接球头，方便更换，球头可根据磨损情况调整间隙（调整垫片），降低用户维护成本
- 七孔连杆孔内标配可替换衬套，可维护性好，降低服务时间和成本
- 外置钳盘式制动器，制动距离短、制动效果好，摩擦片与山工机械装载机通用，更换方便，可靠性高
- 模具成形发动机罩，左右大开门设计，方便维护与保养
- 后桥及平衡箱轴承免脂润滑设计，链条免调整设计，延长了保养周期，省时、省钱、省力
- 前后轮轮辋通用化设计，可实现前后轮互换，可利用率高